CE Alle hier aufgeführten Produkte sind gemäß Medizinprodukterichtlinie 93/42/EWG mit dem CE-Zeichen versehen.

Konfigurationsbeispiel

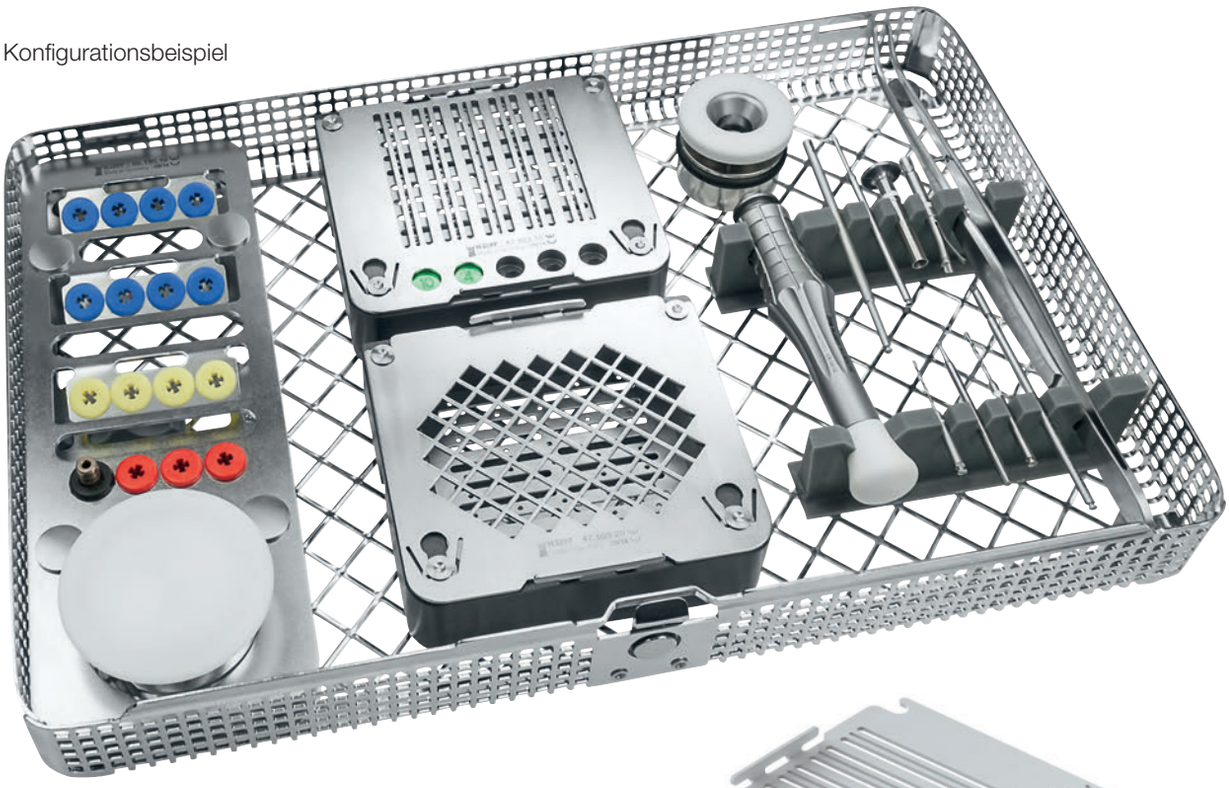

ZEPF CMF-SYSTEM im Waschkorb

Anlehnend an der Zepf-Care Serie wurden die modular zusammenstellbaren Komponenten für das **ZEPF** CMF-SYSTEM um eine Waschkorbvariante mit bedarfsgerechten Kombinationsmöglichkeiten entwickelt. Die eigentlichen Werkzeuge sind je nach gewünschtem Durchmesser organisierbar und dem CMF-Prospekt zu entnehmen.

Eine RKI-konforme Aufbereitung des CMF-SYSTEMS kann somit sichergestellt werden.

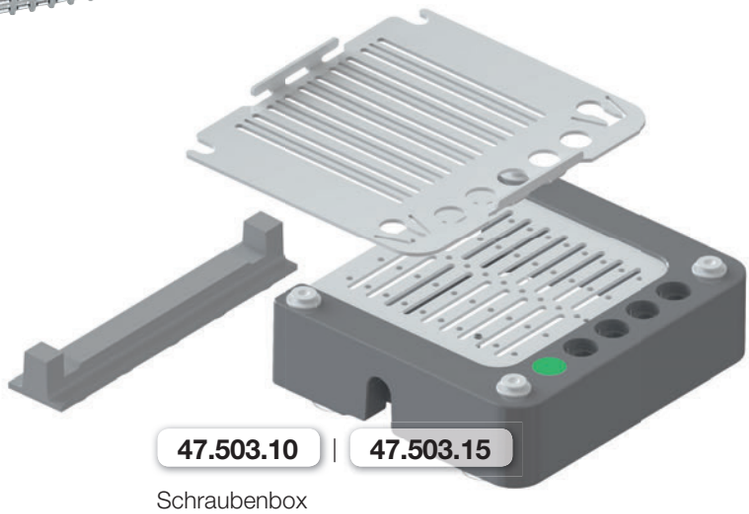

47.503.10 | **47.503.15**

Schraubenbox
1,0 mm | 1,5 mm

85.251.04

Augmentatbecher, rostfrei,
mit Deckel aus POM, Ø 4 cm

47.503.20

Ablagebox zur Aufnahme von
z. B. Titanplatten

Abbildung	Artikelbeschreibung	Bestellmenge
	ZEPF CMF- & Knochenaugmentationskit im Waschkorb 1/1 mit Deckel, Druckknopf und Silikon-Einsätzen bestehend aus:	1 Set
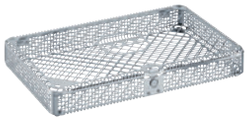	**85.195.00** Waschkorb in der Größe 1/1 als Träger für die restlichen Komponenten	1 Stück
	85.190.10 Universelles Instrumentenrack zur Aufnahme eines Augmentatbechers und von Bohrern	1 Stück
	85.251.04 Augmentatbecher, rostfrei, mit Deckel aus POM, Ø 4 cm	1 Stück
	85.255.02 Aufbewahrungsbox für 10 Stück Titanpins	1 Stück
	85.255.03 Zentrierbolzen für Aufbewahrungsbox	1 Stück
	47.503.10 Schraubenbox 1,0 mm	1 Stück
	47.503.15 Schraubenbox 1,5 mm	1 Stück
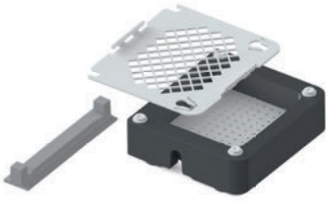	**47.503.20** Ablagebox zur Aufnahme von z. B. Titanplatten	1 Stück
	85.181.14 Instrumentenauflage 1 **85.181.15** Instrumentenauflage 2	je 1 Stück

Helmut Zepf Medizintechnik GmbH
FABRIK FÜR ZAHNÄRZTLICHE & CHIRURGISCHE INSTRUMENTE
Obere Hauptstraße 16-22
78606 Seitingen-Oberflacht, Germany

zepf-dental.com
Tel.: +49 (0) 74 64 / 98 88 - 0
Fax: +49 (0) 74 64 / 98 88 - 88